Pesadora dinámica Essentus® Performance L Combi

Detección avanzada de metales y pesaje dinámico combinados en un equipo básico



Ventajas

- Fácil de combinar con la tecnología de detección de metales Vistus®
- Seguridad y fiabilidad gracias a la tecnología de células de carga de galgas extensométricas
- Índice de protección IP54, IP65 opcional
- Memoria para hasta 200 tipos de productos

La Essentus® Performance L Combi de Minebea Intec combina la pesadora dinámica Essentus® Performance L y el detector de metales Vistus® en un bastidor/armario de distribución y dos HMI. Este equipo combinado se utiliza para comprobar el peso, realiza controles de integridad, controla los sistemas de llenado anteriores y, al mismo tiempo, lleva a cabo un control de contaminantes magnéticos y no magnéticos.

Indicador fiable para pesaje y automatización de procesos

- Essentus® Combi se puede utilizar para determinar de forma fiable el peso del producto y comprobar la contaminación por metales, incluidos los metales ferrosos y no ferrosos y el acero inoxidable no magnético.
- Procedimientos de inspección sencillos en un espacio reducido para garantizar el control de calidad en sus fábricas.
- Essentus® Combi se puede integrar fácilmente en su propio entorno de producción. Las configuraciones cambiantes de las líneas y los cambios rápidos de producto se gestionan con el mínimo esfuerzo.
- La célula de carga de galgas extensométricas y la estructura muy estable garantizan resultados de pesaje de gran precisión.

El equipo combinado para aplicaciones básicas

La pesadora dinámica Essentus® Performance L Combi combina las ventajas de la tecnología de la pesadora dinámica y de detección de metales en un sistema que ocupa poco espacio. Proporciona un excelente control de calidad en un espacio reducido.

El detector de metales Vistus® se ha diseñado para lograr una sensibilidad de detección óptima en todas las condiciones operativas. De este modo, se pueden detectar en los productos incluso las partículas metálicas más pequeñas, como aceros de alta aleación y metales no ferrosos (cobre, latón, aluminio, plomo, etc.).

La pesadora dinámica Essentus® Performance L está disponible con varias configuraciones y cuenta con distintas opciones para una integración correcta en el proceso de producción. Los materiales de alta calidad y nuestro propio proceso de producción garantizan un producto de gran calidad que cumple con los requisitos más exigentes.

Especificaciones técnicas

Essentus® Performance L Combi

Sistema de pesaje	WS 1,5 kg	WS 3,0 kg	WS 6,0 kg
Rango de pesaje (g)	Hasta 1.500	Hasta 3.000 MID: 175...3.000	Hasta 6.000 MID: 350...6.000
Resolución (g)	0,2	0,5	1
Células de carga	1		
¿MID disponible?	No	Sí	Sí
Bobina de detección (mm)	Abertura de la bobina 90: Altura del producto <45 Abertura de la bobina 150: Altura del producto <105 Abertura de la bobina 200: Altura del producto <155		
Accionamientos	Motores EC de 24 V Control del motor a prueba de cortocircuitos con supervisión de la temperatura		
Tensión de alimentación	U_{CA} = 115/230 V (+10 % / –15 %); 50/60 Hz (L1, N, PE)		
Consumo	400 VA		
Presión de funcionamiento (bar)	Ajuste estándar: Empujador: aprox. 3 bar Soplador: aprox. 5 bar Empujador de manguera de suministro de aire comprimido: Diámetro exterior: 8 mm. Diámetro interior: 5,7 mm Soplador de manguera de suministro de aire comprimido: Diámetro exterior: 12 mm. Diámetro interior: 8 mm		
Cadencia* (piezas/min) * En función del producto, del rango de imprecisión admisible, de las condiciones ambientales y del campo de aplicación.	180	120	120
Rangos de velocidad estándar (m/s) * MID hasta 1,2 m/s SSC opcional (Stainless Steel Conveyor [cinta transportadora de acero inoxidable])	0,2...1,0 0,5...1,5 Para 1,5 kg máx. 1,5	0,2...1,0 0,5...1,4* Para 3,0 kg máx. 1,4*	0,2...1,0 0,5...1,4*
Rango de temperatura de funcionamiento admisible (°C)	0...+40 MID: +5...+40		
Índice de protección	IP 54 (estándar), IP 65 (opcional)		
Peso	150 kg hasta 250 kg en función de la versión		
Emisiones de ruido	Nivel de presión acústica de emisión A ponderado <70 dB(A)		
Dirección de avance	De derecha a izquierda o de izquierda a derecha (indicar con el pedido)		
Diámetro del rodillo de la cinta (mm) (cinta detectora de metales, de pesaje y de salida)	30		
Cinta mediana (cinta de entrada, de pesaje y de salida)	Estándar (blanco) o especial (azul) (de serie en cinta transportadora de acero inoxidable)		
Alturas de transporte (mm)	450...1.100 (rango de ajuste de las patas +/–25)		
Dimensiones	Ver dibujos técnicos		
Material del bastidor del módulo de pesaje, armario de distribución, placa de soporte y carcasa de la bobina de detección	Acero inoxidable		
SSC opcional (Stainless Steel Conveyor [cinta transportadora de acero inoxidable])	Cuerpo de la cinta: acero inoxidable. Rodillos: acero inoxidable. Soporte de cojinete: polioximetileno. Cinta detectora de metales: laminado (el cuerpo de la cinta viene de serie, el funcionamiento en húmedo con rodillos es opcional)		
Detector de metales			
Tensión de alimentación	90 V...260 V		
Frecuencia de red	47 Hz...63 Hz		
Consumo	28 VA (fuente de alimentación hasta máx. 100 VA)		
Salidas de relé	4 relés (relés 1, 3 y 4: libremente programables; relé 2: «error»: asignado permanentemente)		

Dibujos técnicos

Essentus® Performance L Combi

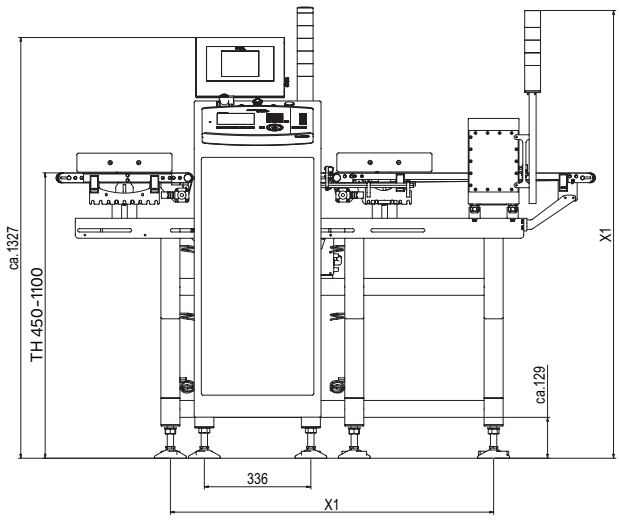

Vista frontal*

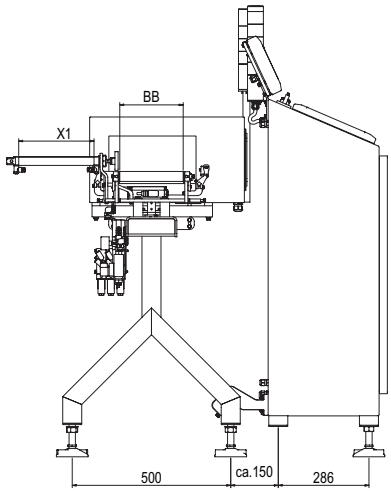

Vista lateral*

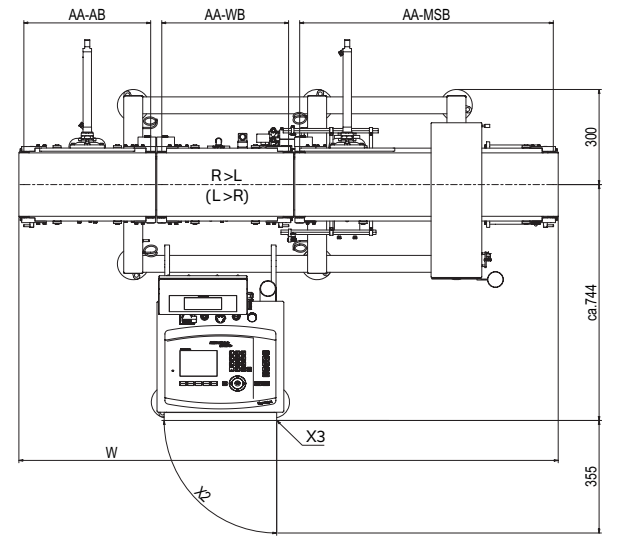

Vista superior*

Pos.	Descripción
TH	Altura de mesa (divisiones de 50) (mm)
X1	Variable
BB	Anchura de cinta de pesaje (mm)
AA-MSB	Distancia entre ejes cinta detectora de metales (mm)
AA-WB	Distancia entre ejes cinta de pesaje (mm)
AA-AB	Distancia entre ejes cinta de salida (mm)
W	Longitud total (mm)
X2	Rango de giro de la puerta
X3	Lado de las bisagras

Para SSC opcional	Anchura de cinta 200 mm	Anchura de cinta 300 mm
Altura del producto <35	400 × 90	600 × 90
Altura del producto <95	400 × 150	600 × 150
Altura del producto <145	400 × 200	600 × 200

Abertura de bobina de detección (mm)	Distancia entre ejes cinta de pesaje AA (mm)		Anchura de cinta BB (mm)	
	Estándar	Cinta transportadora de acero inoxidable	Estándar	Cinta transportadora de acero inoxidable
Abertura de la bobina 90 / 150 (Altura del producto <45 / <105)	800 / 300 / 300 800 / 350 / 350 800 / 400 / 400 900 / 500 / 500	900 / 300 / 300 900 / 400 / 400 1000 / 500 / 500 900 / 400 / 400 1000 / 500 / 500	200 200 / 300 200 / 300 200 / 300	200 200 200 300 300
Abertura de la bobina 200 (Altura del producto <155)	1.000 / 300 / 300 1.000 / 350 / 350 1.000 / 400 / 400 1100 / 500 / 500	1100 / 300 / 300 1100 / 400 / 400 1200 / 500 / 500 1100 / 400 / 400 1200 / 500 / 500	200 200 / 300 200 / 300 200 / 300	200 200 200 300 300

La separación del suelo y las patas de apoyo dependen de la altura de trabajo.

* Todas las dimensiones en mm



Indicador de peso



Indicador de detector de metales

Opciones, accesorios, homologaciones...

Essentus® Performance L Combi – Funciones estándar/componentes

Idioma del diálogo	Alemán, inglés, francés, italiano, español
Versión de barreras de luz	Barrera de luz de reflexión
Visualización y unidad de mando	Pantalla gráfica LCD a color, para visualizar valor de peso, estado, gráficos de barras y texto de diálogo o menú, incluidos los análisis estadísticos exhaustivos
Cinco teclas de función contextuales (teclas programables)	Teclas operativas para iniciar, detener y puesta a cero, así como teclado alfanumérico con entrada ABC
Memoria de productos	En la memoria interna de la pesadora dinámica se pueden almacenar hasta 100 perfiles de datos de productos. La memoria se puede ampliar para almacenar 200 perfiles de datos de productos.
Velocidad de la cinta controlada por autómata programable	Para optimizar la manipulación de los distintos productos
Protección con contraseña	2 niveles y 1 servicio
Puesta a cero	Automática
Modo de aprendizaje	Para ajustar y optimizar los parámetros de pesaje de forma sencilla y fiable
Entradas	Barrera de luz (función integrada)
Salidas	Pesadora dinámica lista, cinta en curso, avería (separadas galvánicamente con contacto de relé)
Modo operativo	Báscula de clasificación con evaluación del peso promedio/ordenación en 3 clases o 4 límites de clase definidos por el usuario, ordenación en 3 o 5 clases
Indicadores de funcionamiento	Código de producto, nombre, peso nominal, fecha/hora, último valor de peso individual, clasificación (3/5 clases) y división en clases (cifras y diagrama), valor medio, peso mínimo, peso máximo, peso total, número de productos (alto, aceptable, bajo) en total, desviación estándar, número de productos rechazados
Funciones de ayuda	Diálogos de diagnóstico y mantenimiento, informes de errores
Funciones del detector de metales	Canal B, minimización del efecto del producto, prueba con piezas, prueba de piezas de prueba, señal de metal con acuse de recibo separado (señal óptica solo con luz naranja), impulso de desplazamiento del detector de metales, acumulación de metales, detección negativa de metales, seguimiento, requisito de comprobación externo, supervisión del nivel de llenado del cajón de recogida

Transportador de acero inoxidable – Características y ventajas

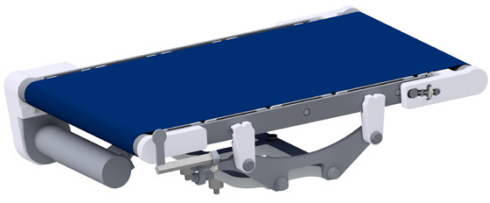

- Resistente a los productos químicos de limpieza
- Rango de pesaje de 50 g a 7 kg
- Cambio y limpieza sencillos de la cinta
- Rango de temperatura de la versión con homologación MID: 5 °C...40 °C
- Rango de temperatura de la versión sin homologación: -10 °C...40 °C
- Protección contra el agua según IP65 mediante acero inoxidable según AISI 304

Essentus® Performance L Combi – Funciones opcionales/componentes

Armario de distribución por separado	3 o 5 m
Sistema de rechazo	Empujador, soplador, parada de cinta, específicos para el cliente
Placa de empujador, versión	Cepillo (altura del producto 1...155 mm), alto (según formatos y dimensiones del producto)
Medio de transporte de cinta detectora de metales, de pesaje y de salida	Correa azul, correa plana azul, correa redonda azul
Carriles de transferencia	Placas de transferencia (máx. 500 g); barras de transferencia (máx. 2000 g)
Versión de protección	Protector contra corrientes de aire: Cinta de pesaje Cubierta antipolvo; cubierta antipolvo e interruptor: Cinta detectora de metales, de pesaje y de salida
Altura de la cubierta antipolvo	160 mm (altura del producto <155 mm)
Peso erróneo del cajón de recogida SSC opcional (Stainless Steel Conveyor [cinta transportadora de acero inoxidable])	Plástico (máx. 500 g), acero inoxidable con puerta de plástico Pesadora dinámica: el material del cajón es plástico reforzado de forma adicional o acero inoxidable con puerta de plástico Detector de metales: el material del cajón es plástico reforzado de forma adicional
Seta de parada de emergencia	
Indicación de clasificación	3 x LED rojo (peso bajo) / verde (correcto) / naranja (peso excesivo) 3 x LED rojo (peso bajo) / verde (correcto) / naranja (peso excesivo) y bocina 5 x LED rojo (peso bajo) / naranja (-tendencia) / verde (correcto) / azul (+tendencia) / blanco (peso excesivo) 5 x LED rojo (peso bajo) / naranja (-tendencia) / verde (correcto) / azul (+tendencia) / blanco (peso excesivo) y bocina
Transferencia de datos de valor de peso individual	Interfaz de serie RS232, RS485
Transferencia de datos por bus de campo	ProfiNET-IO
Versión de barreras de luz	Barrera de luz de reflexión con luz láser, barrera de luz de reflexión (objetos transparentes)
Funciones de supervisión	Supervisión del nivel de llenado, cajón de recogida, parada de cinta por peso erróneo; Supervisión de la longitud y la distancia entre los paquetes
Funcionamiento de emergencia	
Pulsador de CON/DES independiente	
Señalización de instalación lista	Salida aislada, LED verde
Parada de cinta por señalización de error	Salida aislada, LED rojo, LED rojo y acústico
Parada de cinta por supervisión del aire comprimido	
Supervisión de rechazo, parada de cinta por pesadora dinámica	En carril de productos aceptados
Sistema de protocolización (informe)	Interfaz RS232 o RS485 para conectar una impresora externa no incluida en el volumen de suministro
Controlador de tendencia	Controlador de 3 puntos con señal de ajuste +/-, controlador de 3 puntos con paquete de impulsos
Impresión por USB	Informes en dispositivo USB
Desconectar pesadora dinámica	
Inicio/parada externo	
Control remoto mediante Ethernet	
Control de integridad con valor medio flotante	

Mejore la pesadora dinámica con nuestro software SPC@Enterprise para garantizar calidad en el producto, seguridad alimentaria y eficacia.

Obtenga una primera impresión del **software SPC@Enterprise**.

Los productos y soluciones de esta hoja de datos contribuyen de manera importante a los siguientes sectores:



Los datos técnicos indicados sirven exclusivamente para la descripción del producto y no deben tomarse como característica asegurada en sentido legal.

Reservado el derecho a realizar modificaciones técnicas.

Rev. 12/2022

Minebea Intec Aachen GmbH & Co. KG
Am Gut Wolf 11
52070 Aachen, Alemania

Teléfono +49.241.1827.0

sales.ac@minebea-intec.com
www.minebea-intec.com